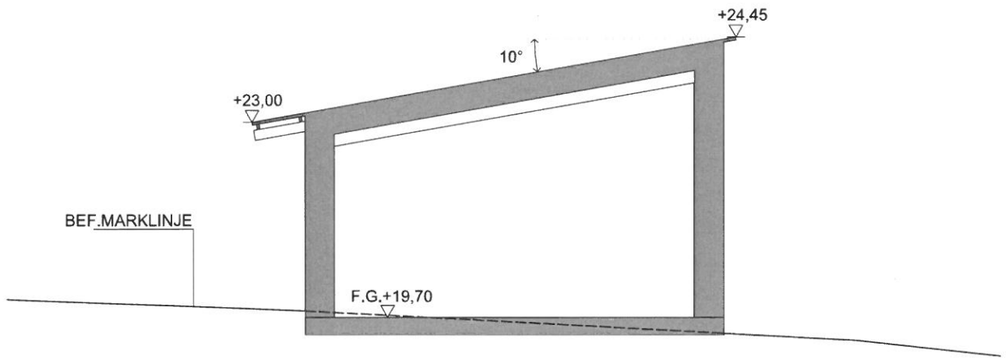

SEKTION BB

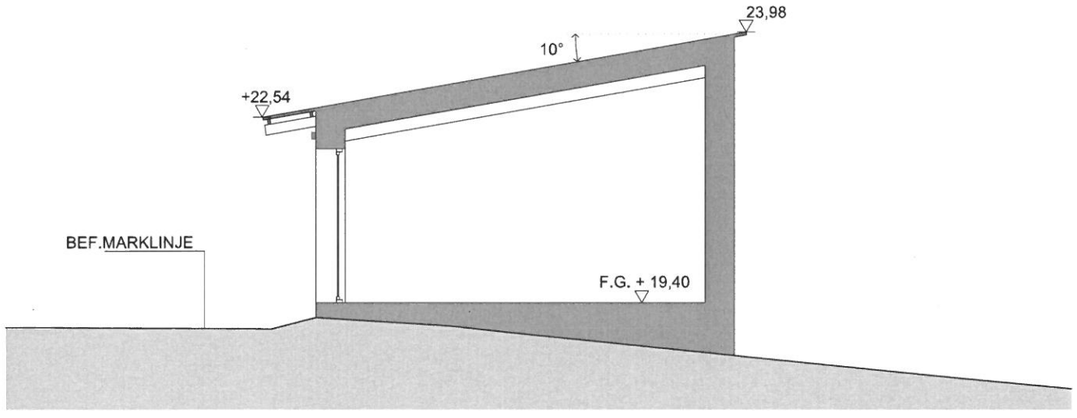

SEKTION AA

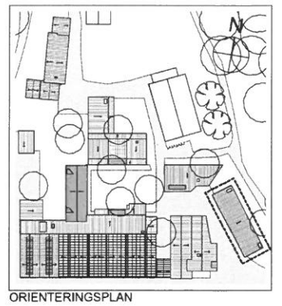

ORIENTERINGSPLAN

FÖRKLARINGAR:

ALLA MÅTT I MM
PLUSHÖJDER ANGES I METER
ENL. RH 2000

SKALA 1:100

0 1 2 5
METER

BET	ANT	ÄNDRING AVSER	DATUM	Sign.

BYGGLOVSHANDLING

Rosendals Trädgård

KUNGL. DJURGÅRDENS FÖRVALTNING

A	Jordens Arkitekter	-08-407 06 00
K	Looström	-08-755 11 60
E	Elektrokonsulten	-08-20 01 01
V	Tyrens AB	-010-452 20 00
M		

UPPDRAG NR	RITAD AV	HANDLÄGGARE
	JR, PB, RD, KN, FM	PB
DATUM	ANSVARIG	
2019.10.11	JOHNNY ANDERSSON	

RITNINGEN AVSER
SEKTIONER AA-BB
HANDELSLÄNGAN HUS 7

SKALA	NUMMER	BET
1:100 A3	A-40.2-710	

Godkänt till Stockholm Stadsbyggnadsnämnd 2019-12-20, Dnr 2019-16845
Godkänt till Stockholm Stadsbyggnadsnämnd 2020-07-31, Dnr 2019-16845