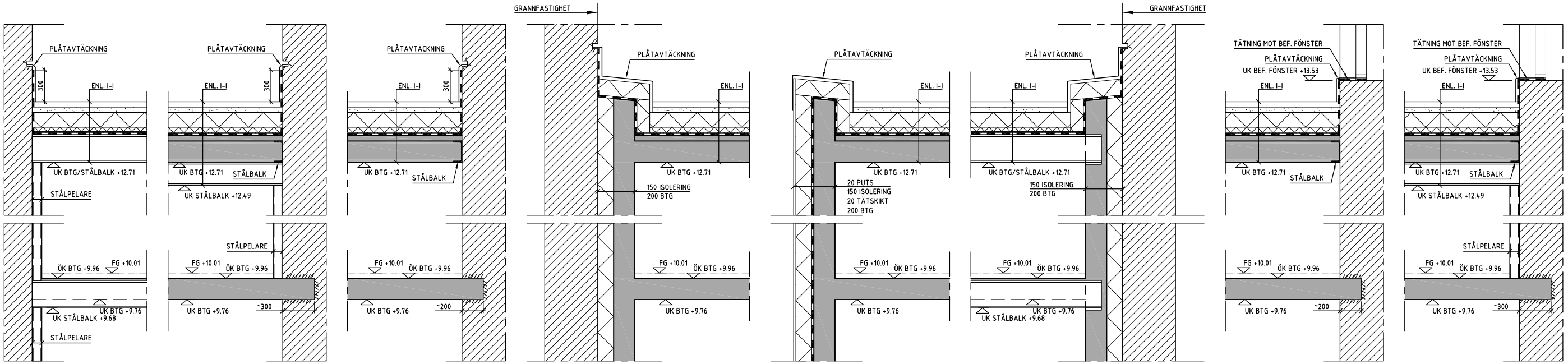

A-A 1:20
ANSL. BJÄLKLAG - BEF. FASAD

B-B 1:20
ANSL. BJÄLKLAG - BEF. FASAD

C-C 1:20
ANSL. BJÄLKLAG - BEF. FASAD

D-D 1:20
ANSL. BJÄLKLAG - GRANNFASTIGHET

E-E 1:20
ANSL. BJÄLKLAG - NY FASAD MOT GÅRD

F-F 1:20
ANSL. BJÄLKLAG - GRANNFASTIGHET

G-G 1:20
ANSL. BJÄLKLAG - BEF. FASAD UNDER FÖNSTER

H-H 1:20
ANSL. BJÄLKLAG - BEF. FASAD UNDER FÖNSTER

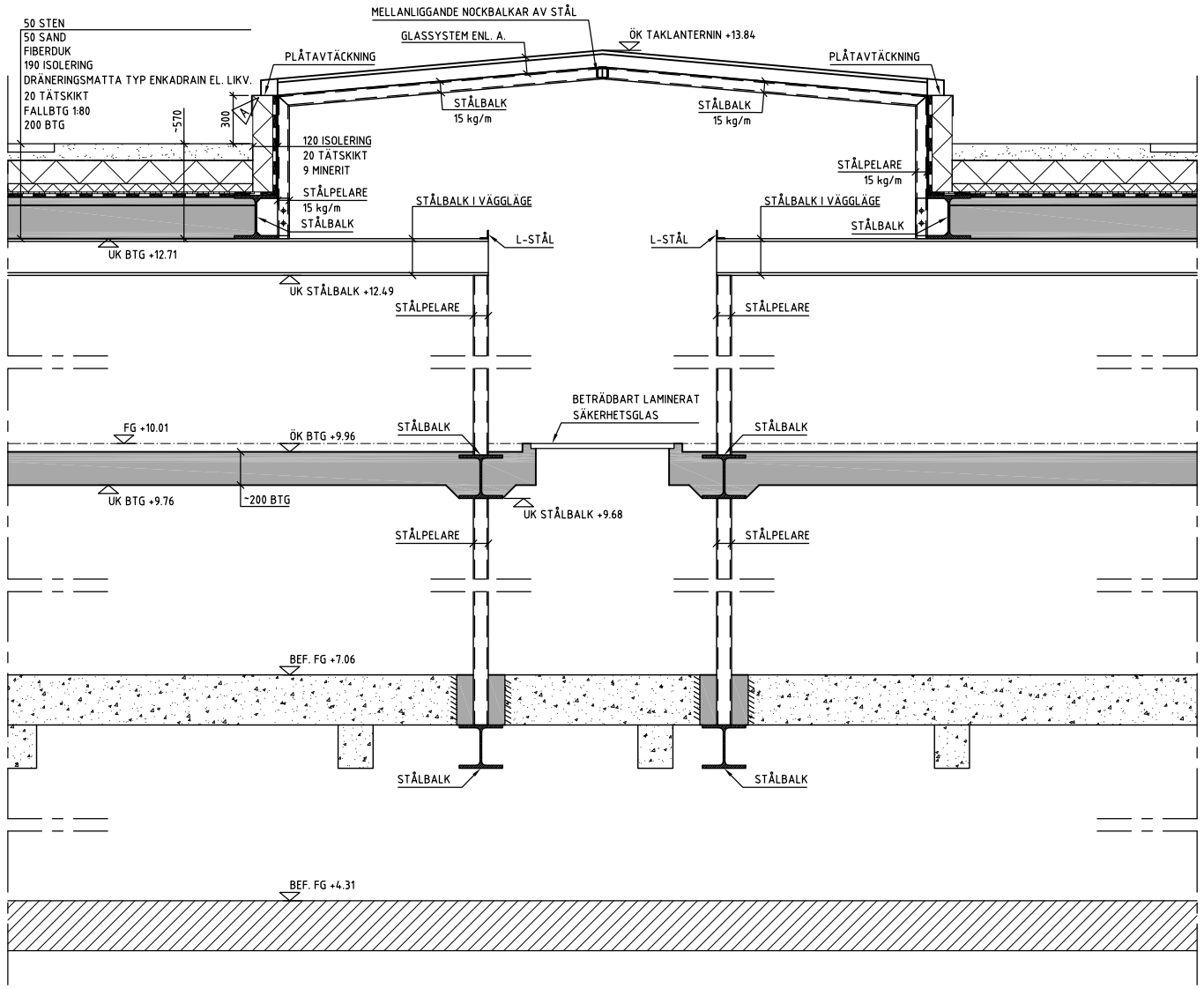

I-I 1:20

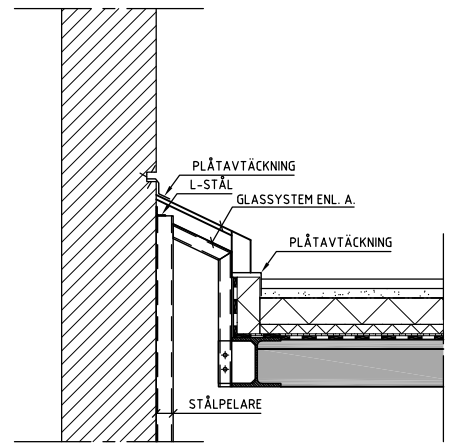

J-J 1:20
ANSL. TAKLANTERNIN - BEF. FASAD

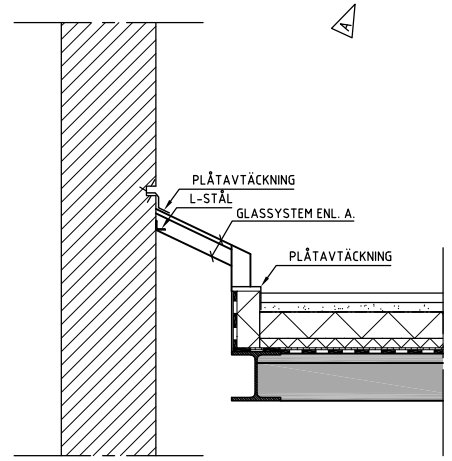

K-K 1:20
ANSL. TAKLANTERNIN - BEF. FASAD

SKALA 1:20
0 0,1 0,5 1 1,5 2
METER

FÖRKLARINGAR

- NY BETONG
- BEF. BETONG
- BEF. MURVERK
- BILNINGS- /RIVNINGSGRÄNS

FÖRESKRIFTER

HÄNVISNINGAR

BET	ÄNDRINGEN AVSER	SIGN	DATUM
B	K-PM02	JR	150518
A	K-PM01	JR	150504

PROGRAMHANDLING

APELTRÄDET 3 & 4

KONKRET
RÅDGIVANDE INGENJÖRER I STOCKHOLM AB
Korgmakargränd 2 • 111 22 Stockholm • Tel 08-402 38 80 • Fax 08-406 02 2

UPPDRAG NR	RITAD AV	HANDLÄGGARE
3712	J. RYBERG	S. BOSTRÖM
DATUM 150407	UPPDRAGSANSVARIG S. BOSTRÖM	

HOTELL SVEAVÄGEN

DETALJER

SKALA	NUMMER	BET
1:20	K20.6-001	B

Inkom till Stockholms stadsbyggnadskontor - 2015-10-12, Dnr 2015-02579