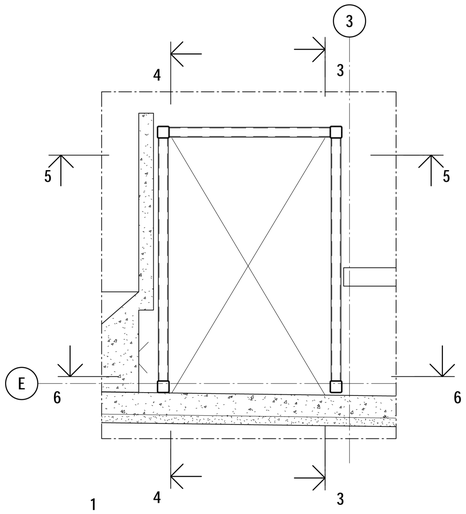

1
SKALA 1 : 25
HISSTÅL DELPLAN BÖP 9

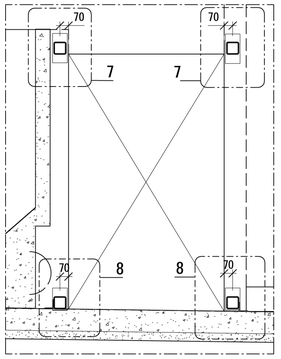

2
SKALA 1 : 25
HISSTÅL FOTPLÅTAR PLAN 9

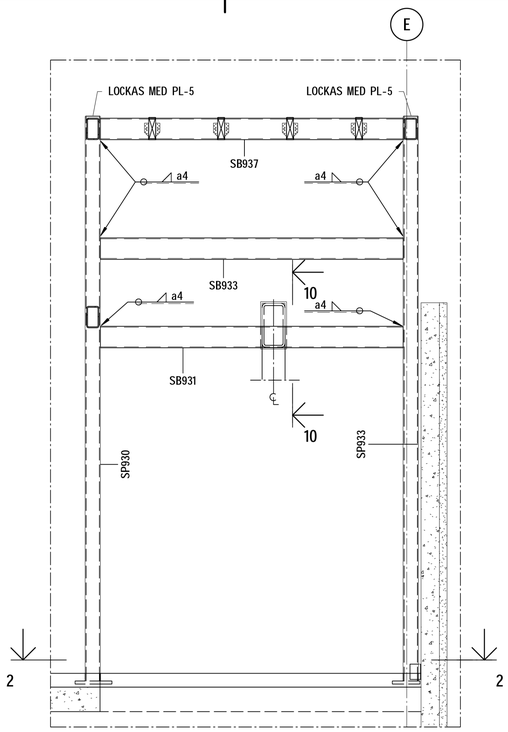

3
SKALA 1 : 20
HISSTÅL SEKTION 1

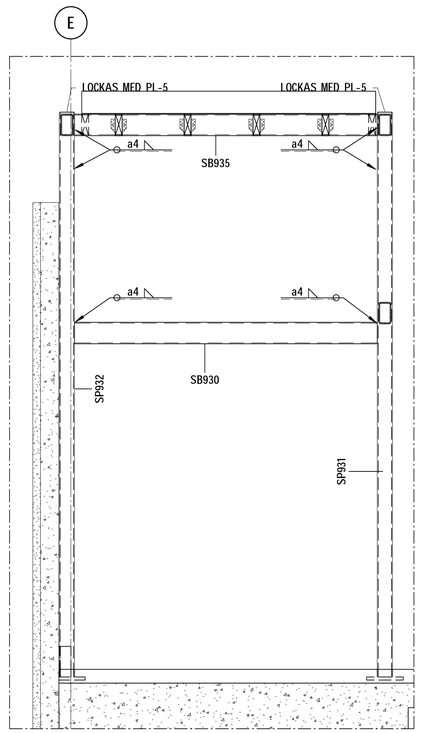

4
SKALA 1 : 20
HISSTÅL SEKTION 2

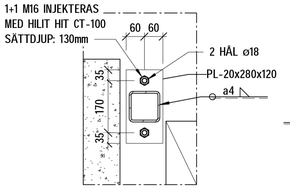

7
SKALA 1 : 10
HISSTÅL FOTPLÅT 1

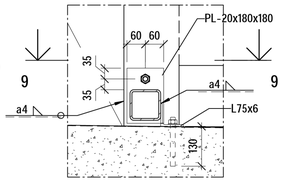

8
SKALA 1 : 10
HISSTÅL FOTPLÅT 2

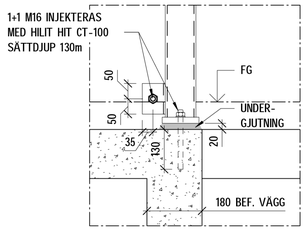

9
SKALA 1 : 10
INFÄSTNING FOTPLÅT TILL BTG

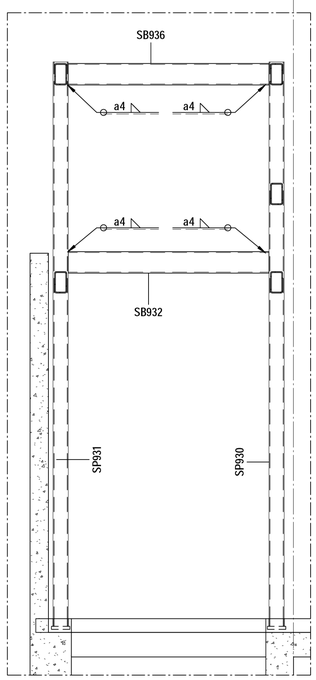

5
SKALA 1 : 20
HISSTÅL SEKTION 3

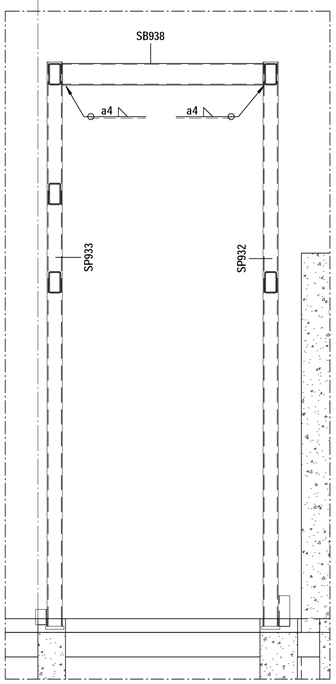

6
SKALA 1 : 20
HISSTÅL SEKTION 4

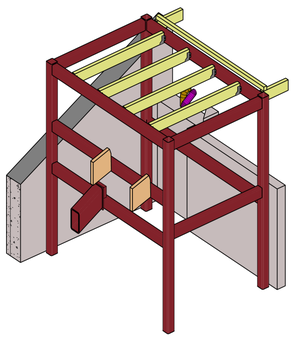

3D HISS (EJ SKALENLIG)

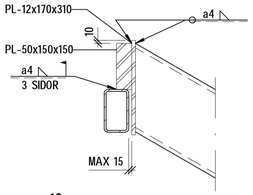

10
SKALA 1 : 10
UPPLAG TAKSTOLSSTÅL PÅ HISSTÅL

SKALA 1:10
0 0,1 0,2 0,5 1,0
METER

SKALA 1:20
0 0,1 0,5 1,0 1,5 2,0
METER

PRODUKTION FÅR ENDAST SKE FRÅN RITNING STÄMPLAD BYGGHANDLING

FÖRESKRIFTER

SE ALLMÄNNA FÖRESKRIFTER	K-00-0-001
	K-00-0-002

HÄNVISNINGAR

BÖP 8	K-20-1-308
TAKSTOLSPLAN	K-20-1-309
TAKPLAN	K-41-1-310
STOMKOMPLETTERING HISS	K-20-6-104
STÅL HISS	K-20-6-012
STÅLUPPSTÄLLNING	K-24-4-001
GOLVTYPER	K-20-4-001
TAK OCH TERASSTYPER	K-20-4-002
VÄGGTYPER	K-20-4-003

FÖRKLARINGAR

SB = STÅLBALK
BB = BETONGBALK
SP = STÅLPELARE

GT = GOLVTYP
TT = TAK ELLER TERASSTYP
VT = VÄGGTYP YTTERVÄGG

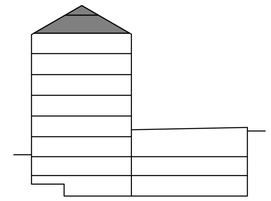

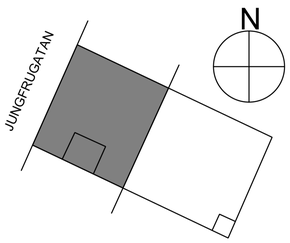

FÖRHANDSKOPIA
2025-04-01

BET	ÄNDRINGEN AVSER	DATUM	SIGN

STATUS
~~BYGGHANDLING~~

SJÖHÄSTEN 5

vision

BE	NOVIER - ELIN ÖVERMO - 0103311336
PL	BYGG R1 - MATS LUNDIN - 0702601186
A	WAK - MATTHS JÄRLIDEN - 0855667060
K	PE TEKNIK & ARKITEKTUR - JOHANNA SILVEMARK - 0105160761
VVS	VRA - SAMUEL GARDELL - 0739710583
EL	N20 - RICKARD LINDBLAD - 0739503060
LA	ARCHUS - MAGNUS LEKSELL - 0736005610
BRAND	BENGT DAHLGREN - TOBIAS KARLSSON - 0734258174

UPPDRAG NR	RITAD AV	HANDLÄGGARE
11041537	E.PERSSON	E. PERSSON
DATUM	ANSVARIG	
	J. SILVEMARK	

OMBYGGNAD KONTORSFASTIGHET

STÅL HISS

SKALA A1 A3	NUMMER	BET
1:10, 1:20	K-20-6-012	

Inkom till Stockholms stadsbyggnadskontor - 2025-04-07. Dnr 2023-17507