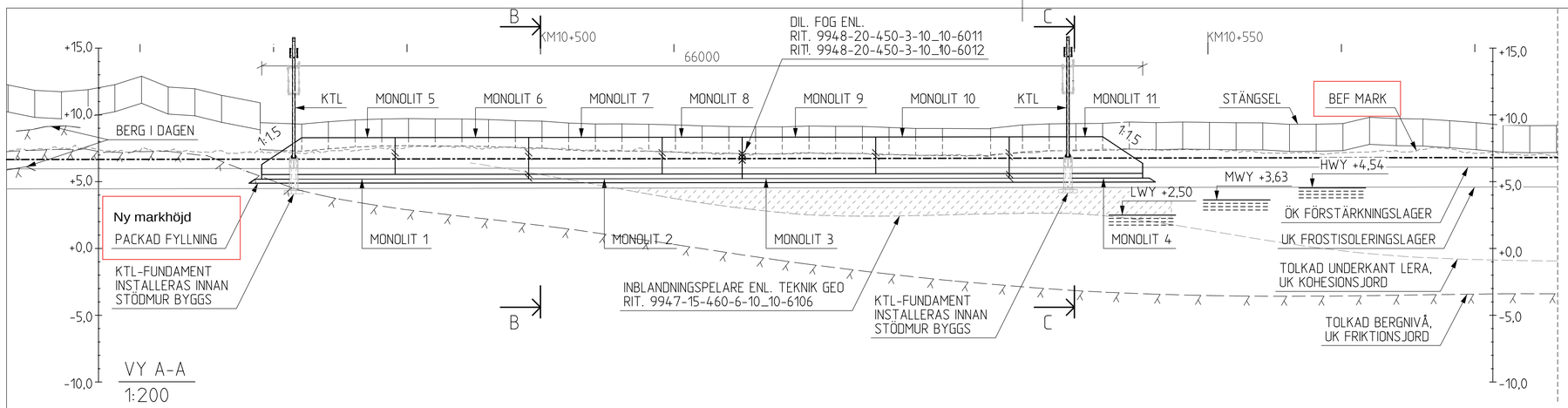

VY A-A
1:200

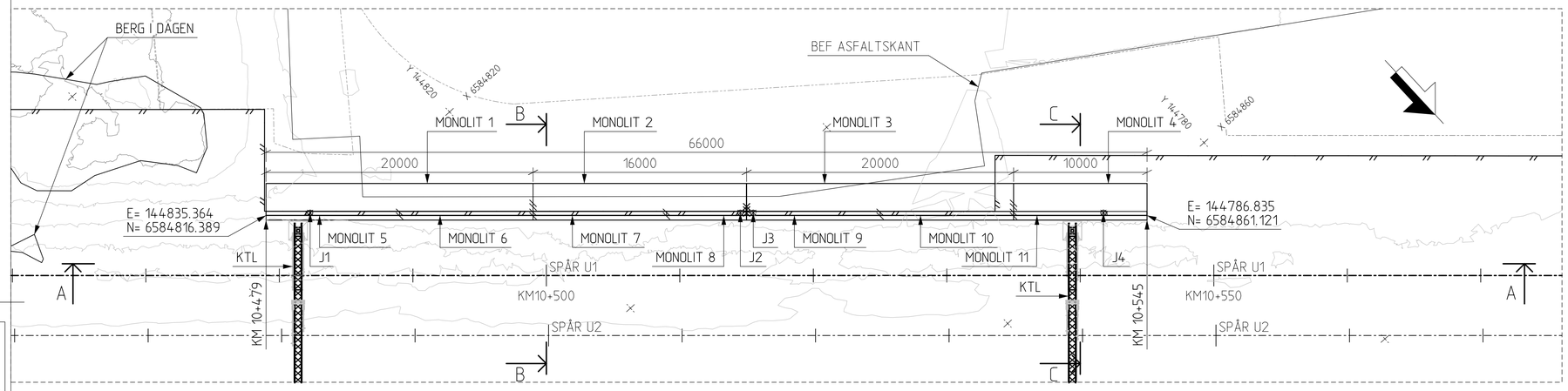

PLAN
1:200

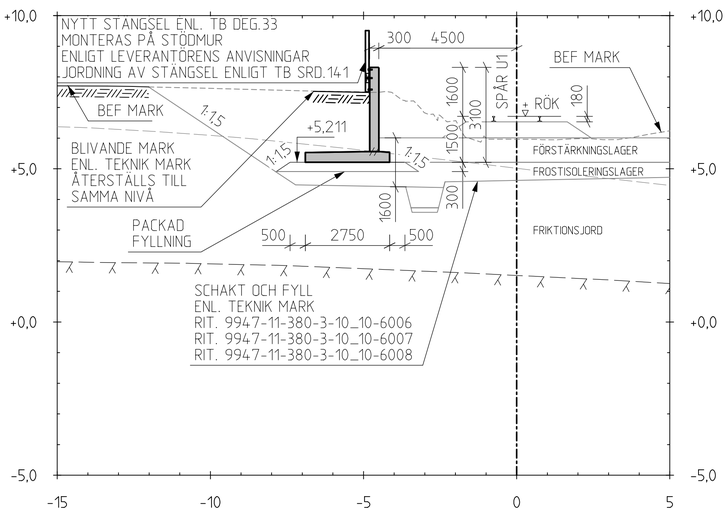

SEKTION B-B (KM10+500)
1:100

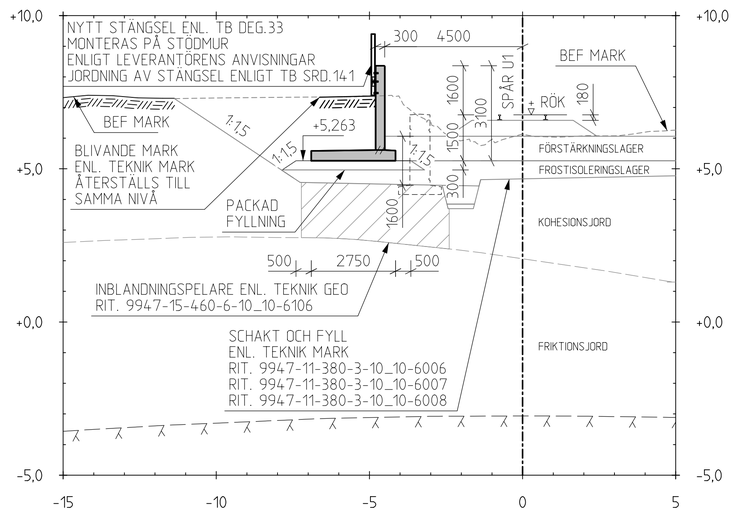

SEKTION C-C (KM10+540)
1:100

KOORDINATSYSTEM: SWEREF 99 18 00
HÖJDSYSTEM: RH2000

SKALA 1:200
0 1 2 5 10 15 20
METER

FÖRESKRIFTER

KONSTRUKTIONSTYP
5110 VINKELSTÖDMUR

KONSTRUKTIONSMATERIAL
120 BETONG ARMERAD

MATERIAL, UTFÖRANDE OCH KONTROLL
ENLIGT TEKNISK BESKRIVNING UPPRÄTTAD AV TYRÉNS DATERAD 2022-03-31
SAMT SAMMANSTÄLLNINGSBESKRIVNING DOKUMENT 9948-20-015-3-10_10-6111
UPPRÄTTADE AV TYRÉNS 2022-03-31

KVALITETSSYSTEM
HANDLINGARNA ÄR UPPRÄTTADE ENLIGT TYRÉNS FÖRETAGSSYSTEM,
CERTIFIERADE ENLIGT SS-EN ISO 14001:2015
MED CERTIFIKATNUMMER: 14503128.

ANVISNINGAR MÅTT

TEKNISK LIVSLÄNGD	120 ÅR	
EXPONERINGSKLASS:	BOTTENPLATTA	XC2/XF3
	MUR MOT LUFT	XC4/XF3
	MUR MOT JORD	XD1/XF4
BETONG: ANLÄGGNINGSCEMENT	CEM 1	
HÅLLFASTHETSKLASS FÖR:	C35/45	
VCT FÖR:	BOTTENPLATTOR	≤0.5
	MUR MOT LUFT	≤0.5
	MUR MOT JORD	≤0.45
MAXIMAL STENSTORLEK	32 mm	

FÖRKLARINGAR

- SPÅRMITT/PROFIL (SLUTLÄGE)
- GJUTFOG
- DILATATIONSFOG
- AVVÄGNINGSDUBB
- STÄNGSEL
- FÖRMODAT BERG
- BERG
- MARKFÖRSTÄRKNING ENLIGT GEOTEKNIK

INMÄTTA AVVÄGNINGSDUBBAR			
DUBB NR	PLUSHÖD	DATUM	TEMPERATUR
J1			
J2			
J3			
J4			

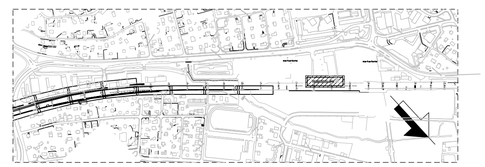

SITUATIONSPLAN

100-16147-1
GODTAGEN FÖR BYGGANDE ENLIGT TRAFIKVERKETS SKRIVELSE MED DATUM 2022-05-25 OCH ÄRENDENR TRV 2017/72770

ÄNDR.	ÄNDRINGEN AVSER			SIGN	ÄNDR. DATUM
LEVERANTÖR: TYRÉNS	AVDELNING: JARNVÄG		LEVERANS/ÄNDRINGS-PM	TEKNIKOMRÅDE: BYGGNADSVERK	
	UPPDRAGSNUMMER: 277434		KONSTRUKTIONSNUMMER: 100-16147-1	GRANSKNINGSSTATUS / SYFTE: GODKÄND	
TRAFIKVERKET	(DUVBO) - SPÅNGA			HANDLINGSTYP: BYGGHANDLING	
	E9947 NY GC-TUNNEL OCH KULVERTERING SPÅNGAÄN			ANLÄGGNINGSTYP: STÖDKONSTRUKTION	
SKAPAD AV: TYRÉNS/M GAIZIUNAS	STÖDMUR INTILL JVG (SÖDRA SIDAN) VID SPÅNGA			KILOMETER-METER: 10+400 - 10+660	BANDEL: 445
GRANSKAD AV: TYRÉNS/H TEHRANI	SPÅR U1 KM 10+479...KM 10+545			RITNINGSNUMMER PROJEKT: 9948-20-450-3-10_10-6001	
	SAMMANSTÄLLNINGSRITNING				
GODKÄND AV: TYRÉNS/TBg	DATUM: 2022-06-09	SKALA: SE FIGUR	FORMAT: A1	RITNINGSNUMMER FÖRVALTNING	BLAD: 6001 / NÄSTA BLAD: 6011 / ÄNDR.

D:\STIH\277434\J.P\Byggnadsverk\E9948 Granskning\Etapp 01\08_Justering efter synpunkter från mottagningskontroll round 2\M&tHnIningsr\9948-20-450-3-10_10-6001.dgn 2022-06-03 Tyrens_Byggnadsverk

Denna ritning är Trafikverkets egendom. Allt obehörigt begagnande av ritningen beivras enligt lag.
TRAFIKVERKET

Inkom till Stockholms stadsbyggnadskontor - 2022-07-08, Dnr 2022-11042
Tillhör Stockholms stadsbyggnadsnämnds beslut, Lov med slutbesked - Bilaga1 - 2022-10-06, Handl. Bygglovka Zakarias